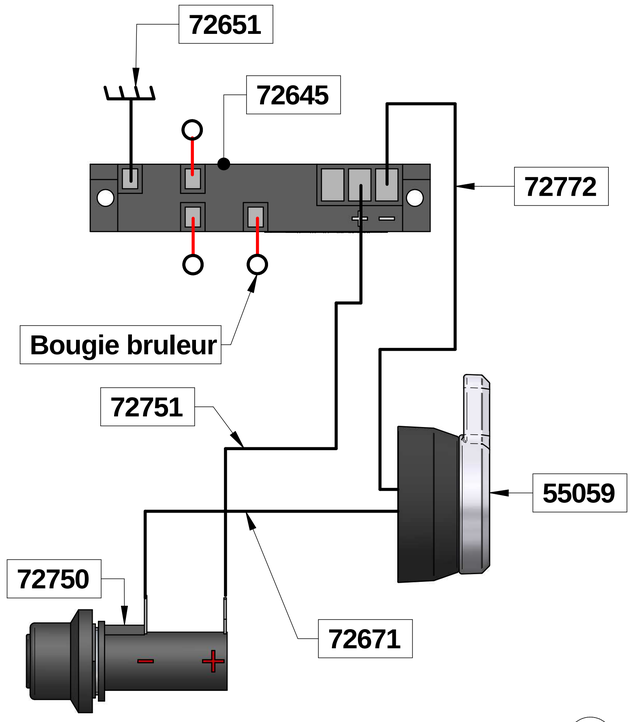

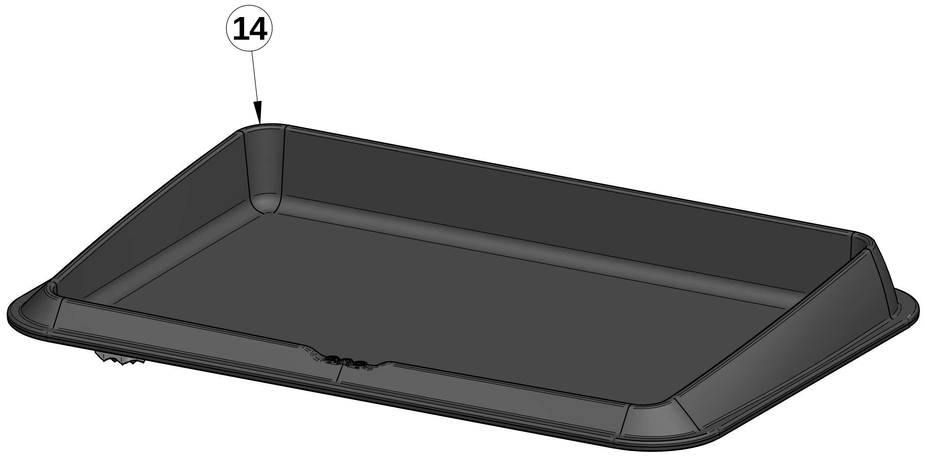

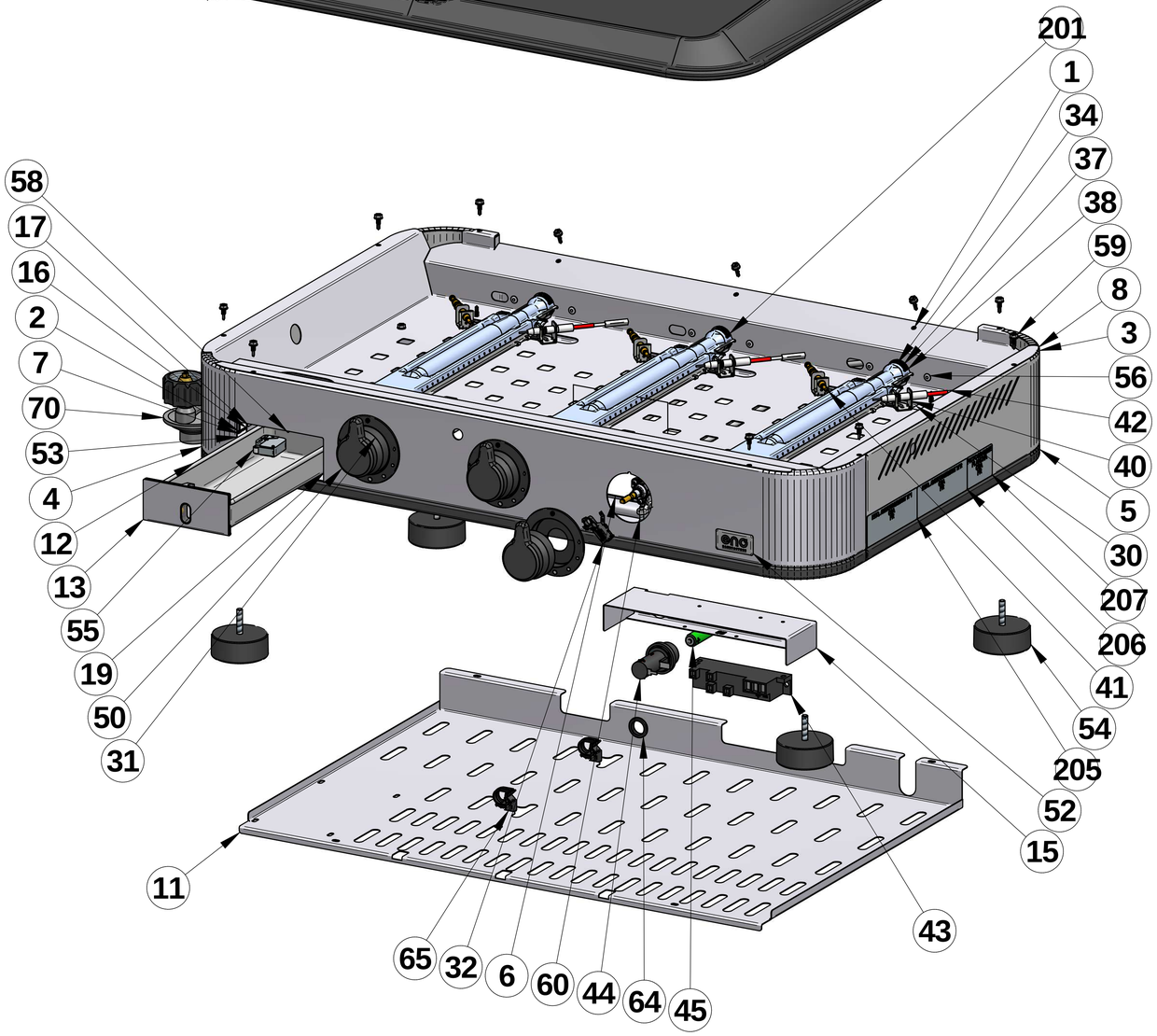

N°	Qté	Référence	Indice	Description	Matière
210*	1			PICTOGRAMME PLANCHA CSA GB	
209*	1			ETIQ. AVERTISSEMENT N°2 SCA GB	
208*	1			ETIQ. AVERTISSEMENT N°1 CSA GB	
207	1			PICTOGRAMME PLANCHA CSA FR	
206	1			ETIQ. AVERTISSEMENT N°2 CSA FR	
205	1			ETIQ. AVERTISSEMENT N°1 CSA FR	
201	2	61303	A	ALIM. BRULEUR GCHE	
82*	1			ETIQ. CHANGEMENT PILE	
81*	1			PLAQUE SIGNALETIQUE	
72*	1	70297	A	JOINT ETANCHEITE 18X12X2	Klingèrite
71*	1	57089		RACCORD 5/8" SAE - 18 UNF Mâle	Laiton
70	1	72144		DETENDEUR + FLEX. UL/CSA	
65	2	71718		FIXATION CABLE	PA 6-6
64	1	73621		PASSE FILS STD	Silicone
63*	6	70549		VIS CBL Z,N°10-12,7 ,C zinguée	ZINGUEE
62*	6	58826		ENTRETOISE Φ10 x Φ5,3 x H5	Acier inoxydable
61*	4	71713		VIS CBL X, 4-6 Autoformeuse	Zinguée
60	6	71458		VIS CBL X, M4-20 INOX	Acier inoxydable Z7CN18.09
59	36	71717		VIS HE, ST4,2-13 AUTOPERCEUSE	Acier inoxydable Z7CN18.09
58	4	71296		VIS CBL X, St4,2-9,5 ,C zinguée	Acier galvanisé
56	20	71389		RIVET A RUPTURE DE TIGE D.4	Acier inoxydable Z7CN18.09
55	1	71712		LOQUETEAU "TIC-TAC"	Acier
54	4	71710		PIED Φ 60 mm	
53	4	71464		ECROU A SERTIR A/COLL.M6 INOX	Inox
52	1	53142		LOGO ENO	Aluminium
51*	3	55056		ENJOLIVEUR MANETTE FLAMME	PA 6-6
50	3	55059	B	MANETTE FLAMME PLAT 6H	
45	1	72630		PILE LR6	Acier
44	1	72647	A	PORTE-PILE 1,5V	
43	1	72645		ALLUMEUR 4 VOIES 1,5 Vdc	Plastique
42	3	71645	A	BOUGIE BRULEUR "SLIM"	Acier galvanisé
41	3	71644		THERMOCOUPLE Lg. 500 mm	Laiton
40	3	52703	C	BRÛLEUR SLIM Lg. 359	Acier galvanisé
38	3	58287		INJECTEUR REP.78	Laiton
37	3	71744		ECROU BAS H, M10x1 INOX	Acier inoxydable Z7CN18.09
34	1	61304	A	ALIM. BRULEUR DRT	
32	3	72156-2		SWITCH ROBINET COPRECI	PA 6-6
31	3	72156		ROBINET A/SEC. CRANS COPRECI	Acier
30	1	61290	A	RAMPE ALIMENTATION 3 Fx	
19	1	65032		PLATINE REGLAGE BAC A GRAISSE	Acier galvanisé
18*	1	57028132		GOULOTTE	Acier inoxydable
17	1	57027024		SUPPORT LOQUETEAU "TIC-TAC"	Acier galvanisé
16	1	57027023		GUIDE BAC A GRAISSE	Acier galvanisé
15	1	57027026		SUPPORT ALLUMEUR	Acier galvanisé
14	1	5703002238		S80 EMAILLE	
13	1	57020127		KIT BAC A GRAISSE ENOSIGN	
12	1	57028128		BAC A GRAISSE PLANCHA	Acier inoxydable Z7CN18.09
11	1	57037029		CARTER ENOSIGN 80	Acier galvanisé
10*	1	57028151		FIXATION RAMPE ALIMENTATION	Acier inoxydable Z7CN18.09
9*	3	57027135		SUPPORT RACCORD INJECTEUR	Acier inoxydable Z7CN18.09
8	1	57037134		SUPPORT BRULEURS S80	Acier inoxydable Z7CN18.09
7	2	57520037		SUPPORT PIEDS ENOSIGN	Acier galvanisé
6	1	57034025		SUPPORT ROBINETS COPRECI S80	Acier galvanisé
5	1	5703003085		CEINTURE ENOSIGN 80	
4	1	57038138	D	BANDEAU ENOSIGN 80	Acier inoxydable Z7CN18.09
3	1	5702712003		COTE DRT CAISSON ENOSIGN	Acier inoxydable Z7CN18.09
2	1	5702712002		COTE GCHE CAISSON ENOSIGN	Acier inoxydable Z7CN18.09
1	1	5703712001		ARRIERE CAISSON S80 - H.96mm	Acier inoxydable Z7CN18.09

Surface: | **Trait. de Surface:** | **Masse:** 44,397 kg

Ce document est la propriété exclusive de la société ENO.
Toute communication, divulgation ou reproduction, même partielle
doit faire l'objet d'une autorisation écrite de son proprietaire.

Dessiné par: be1 **le** 03/03/2025
Vérifié par: **le**
ECHELLE :
Format: A1

95, rue de la terraudière
79000 NIORT

PLANCHA ENOSIGN 80 INOX (CAN - US)

\\enteno.local\eno\Betude\PRODUITS FINIS\570332014801.asm

Pages 3 / 3

570332014801

Dernière Modif. le 24/07/2025